震雄機械廠股份有限公司
CHEN HSONG MACHINERY CO.,LTD.

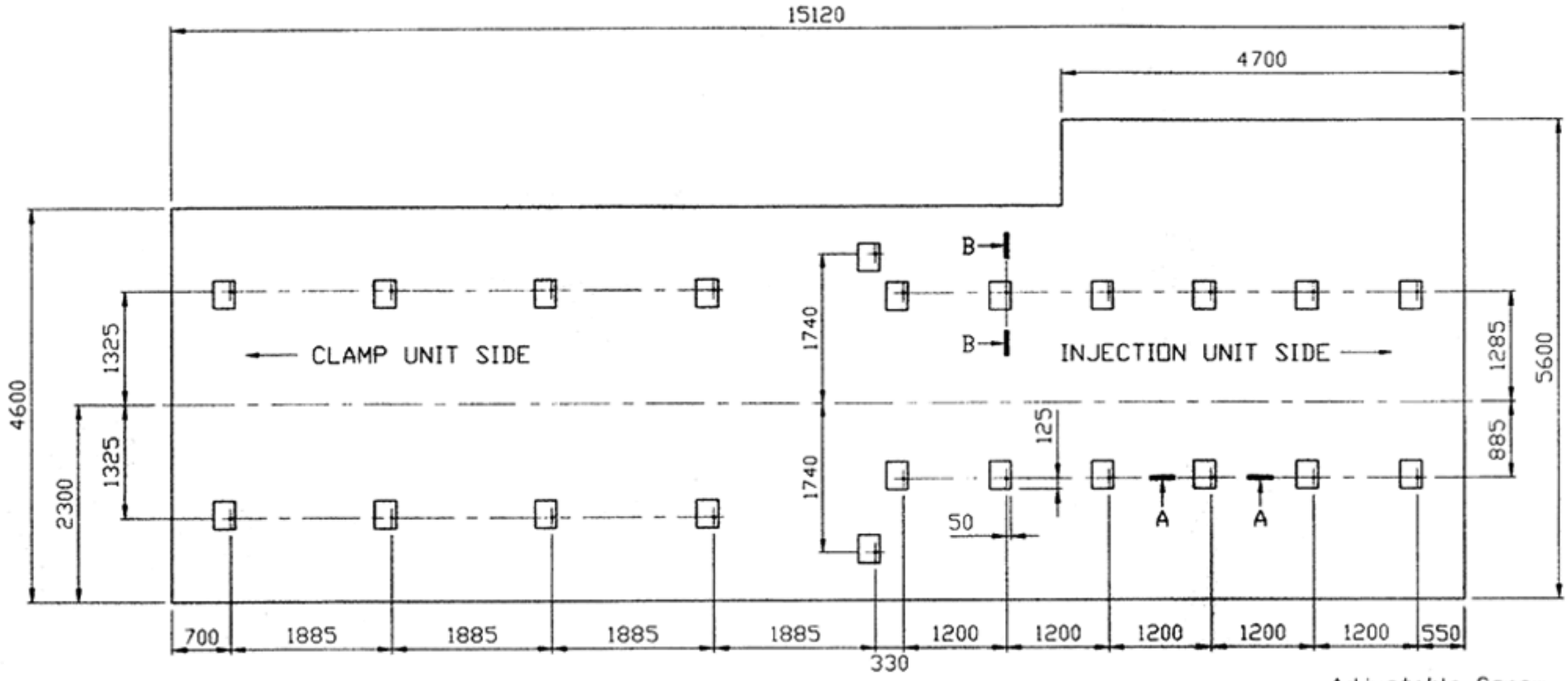

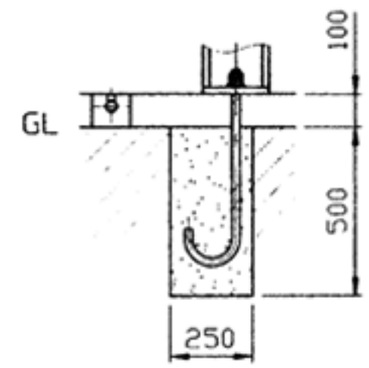

A-A SECTION

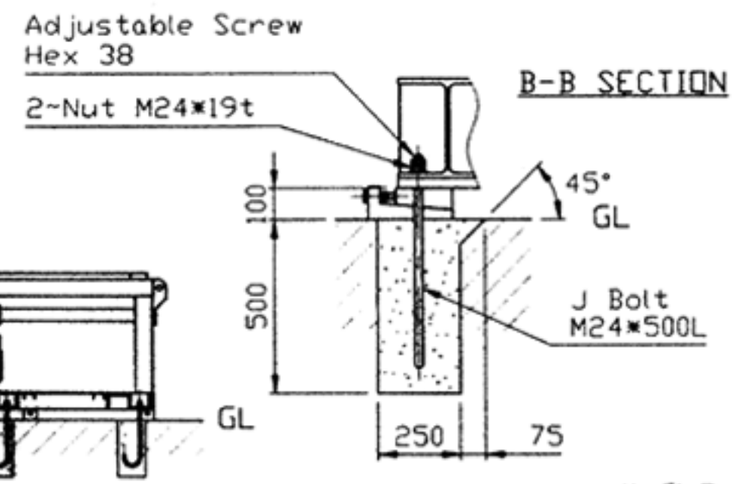

B-B SECTION

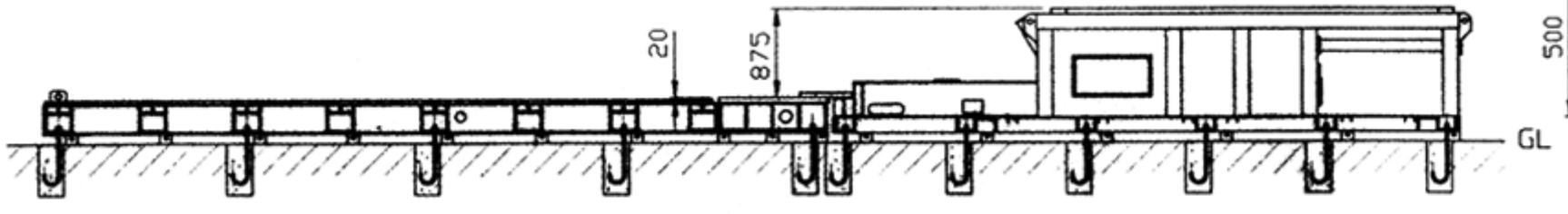

本圖為標準機ø160,ø180螺桿專用

CHMOC

比例尺 (mm) 0 570

3.						圖號 DWG NO.	3200G9169	名稱 TITLE	SM-3200 地基圖	用量 Q'TY	1	版本 VERSION	1	批APR.	張孝瑞
2.						料號 MAT'L NO.	*	規格 SPEC.	*			頁次 PAGE	1/1	檢CHK.	張孝瑞
1.						一般公差 COMMON TOL.	*	日期 DATE	19.04.2005			投影		繪DRF.	張家福
配件用量規格 PARTS SPECIFICATION AND QTY.	設變 MARK NO.	更改項目 MODIFY DESCRIPTION OR E.C.NO.	設變者 CHK	審核 APR	日期 DATE										