( )

震雄機械廠股份有限公司
CHEN HSONG MACHINERY CO., LTD.

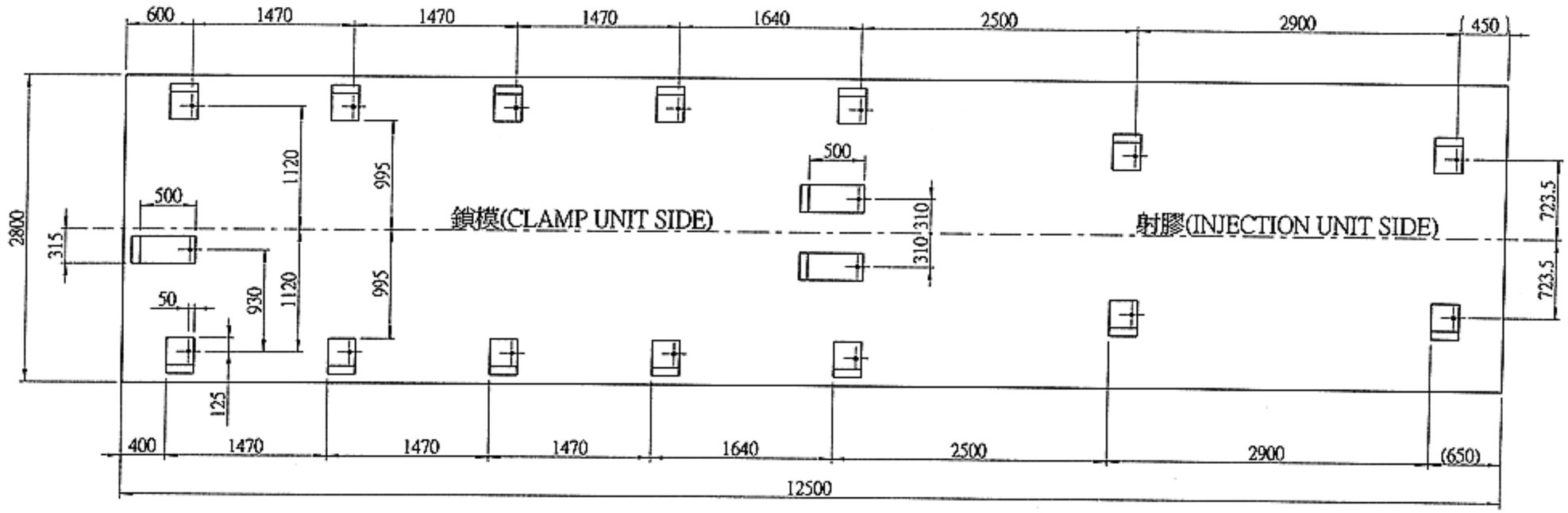

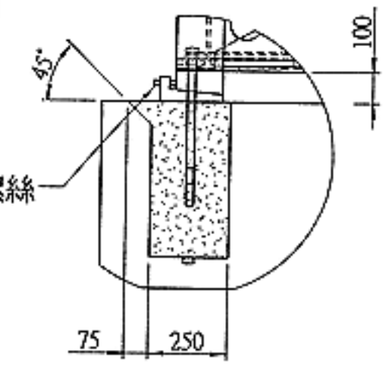

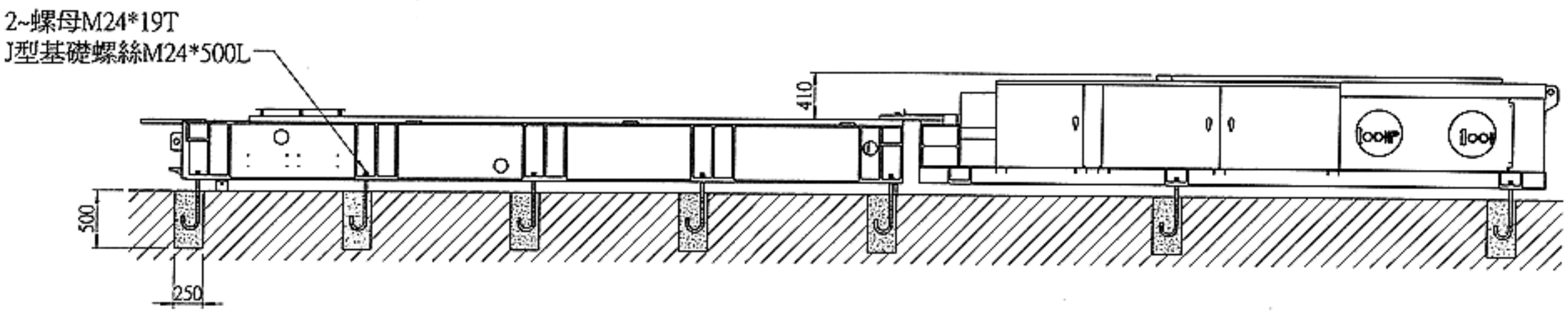

比例尺 (mm) 0 450

3.						圖號 DWG NO.	1400G0001	名稱 TITLE	SM1400地基圖	用量 Q'TY	*	版本 VERSION	1	批APR.	吳近忠
2.						料號 MAT'L NO.	*	規格 SPEC.	*			頁次 PAGE	1/1	檢CHK.	劉[illegible]
1.						一般公差 COMMON TOL.	±5	日期 DATE	92.09.16			投影		繪DRF.	黃[illegible]南
配件用量規格 PARTS SPECIFICATION AND QTY.	設變 MARK NO.	更改項目 MODIFY DESCRIPTION OR E.C.NO.	設變者 CHK	審核 APR	日期 DATE										